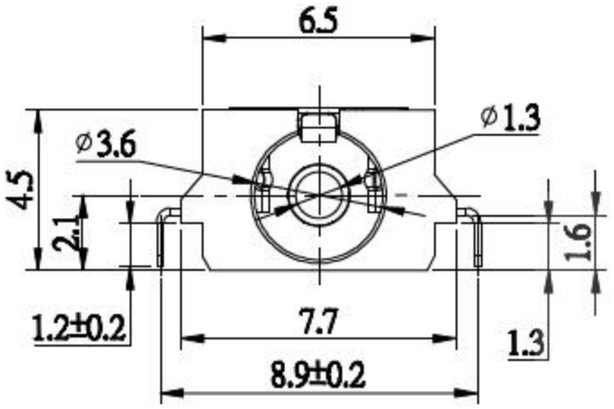

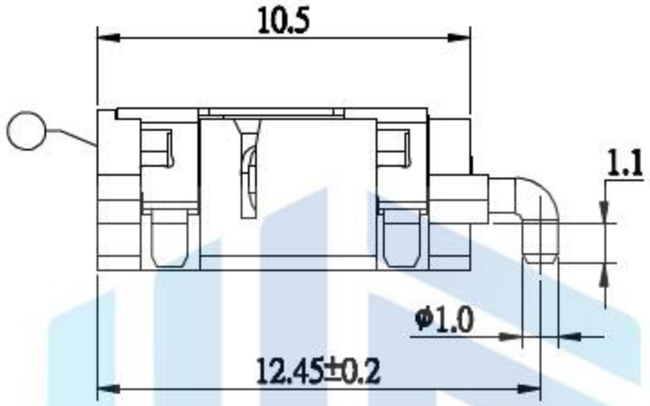

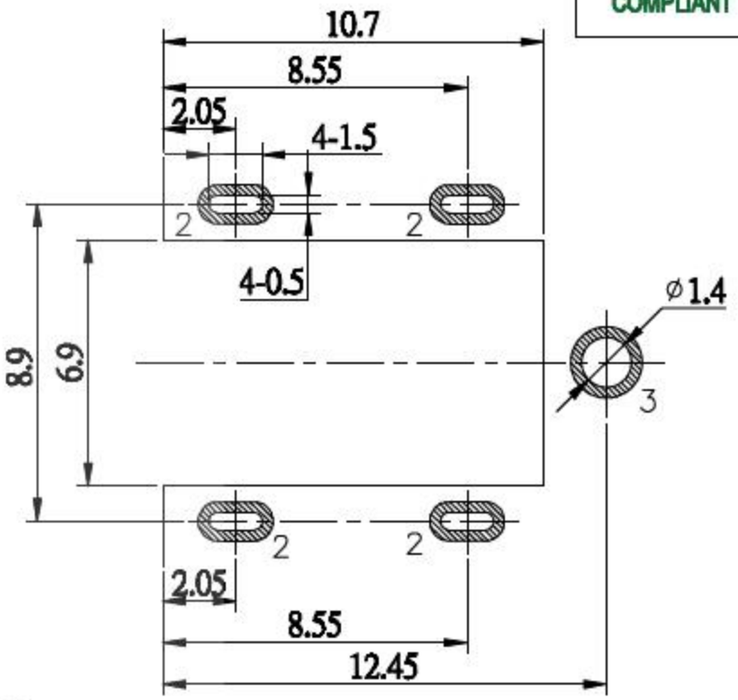

P.C.B LAYOUT
(TOP VIEW)

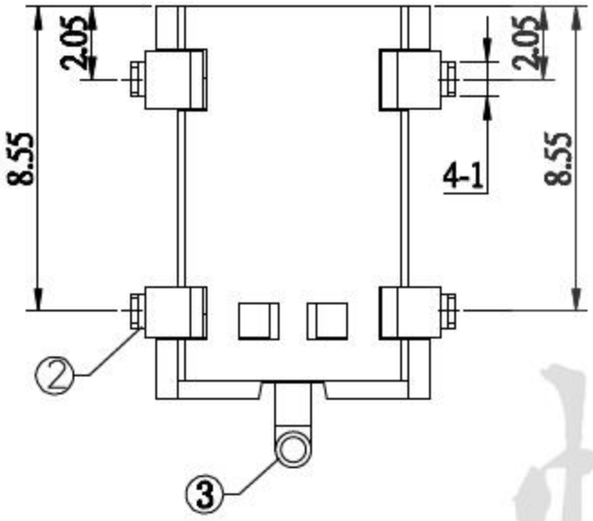

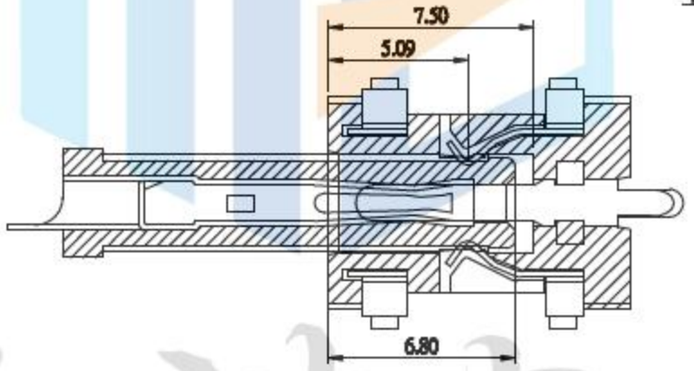

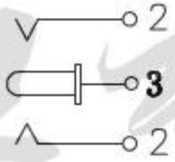

SPECIFICATION

1.Rating ：DC 30V, 3.0A；
2.Contact resistance：≤30mΩ；
3.Insulation resistance：≥100MΩ ；
4.Withstand voltage：500VAC ；
5.Insertion and extraction force：3-20N;
6.life test：5,000 cycles。

设计：	Arvin: 2016.03.08	范围 Range	公差 Tolerance	东莞市恒祺电子科技有限公司	
审核：	Arvin:	X.X ±	X.X ±0.30		
校对：	Ru yi:	X.XX ±	X.XX ±0.20	名称:DC插座	型号：DC-361
比例：	视角关系：	X.XXX ±	X.XXX ±0.10	料号：	
版次：	图框大小： A4	Angle ±	Angle ±5°	共 张 ，第 张	备注：